הערות כלליות:

א. המבצע אחראי לבדיקת התכניות והתאמתן במקום. על המבצע לבקר את כל המידות ולהודיע למתכנן על כל טעות או אי-התאמה.

ב. אין לקבוע מידות ע' מדידה בשרטוטים.

ג. אין לעשות כל שימוש בתכנית זו, או ברעיונות הגלומים בה, ללא אישור בכתב מהמתכנן.

ד. הביצוע, אך ורק ע"פ תכנית מאושרת לביצוע.

הערות נוספות:

תפוצה

ניהול הפרויקט	אדריכלות	קונסטרוקציה	תברואה	איוורור ומיזוג אויר	מעליות	אדריכל פנים	בטיחות	מיגון	תאום מערכות	תנועה וחניה	אדריכלות נוף	תפעול ותחזוקה	חישוב כמויות	חברת החשמל	בזק	תאריך	לעיון	לאישור	למכרז	לביצוע	עדות	יזם
X	X	X														27.05.24		X				
X	X	X														19.09.24		X				
X	X	X														10.10.24		X				
X	X	X														14.11.24		X				
X	X	X														16.03.25			X			

EXTERNAL REFERENCE	תאריך	הערות
SD.: 25141_9.dwg	02.06.24	
ARCH- קומת מרתף : B01.dwg	13.05.24	

4		
3		
2		
1		
0	16.03.25	למכרז

שינויים

פלג אדריכלים

תכנית מפתח

705
מס' הפרויקט

•
תת הפרויקט

המרכז האקדמי לוינסקי-וינגייט
שם הפרויקט

1:100
קנה מידה

16.03.25
תאריך המהדורה

תשתיות חוץ,חשמל ותקשורת
שם הגליון

0
מהדורה

C
תוקף

XX-20-·
מס' הגליון

לעיון ○ לאישור ○ למכרז ● לביצוע ○ עדות ○

קובץ השרטוט:	705-CXX-20	מדור:	PELEG\705\ACAD
מידות הגליון:	--x-- cm	תאריך:	09.05.24
שרטט:	---	אישר:	---

מתכנן: אלכסיי זמקוב
NAVON-AZRAN LTD נבון-עזרן בע"מ
ELECTRICAL CONSULTING ENG. מהנדסים יועצים
8 HAHARASH St רחוב החרש 8
TEL-AVIV 6761304 ISRAEL תל-אביב 6761304
טל: 972-3-5617673 :
פקס: 972-3-5623788 Fax:
Email: mail@navon-azran.co.il

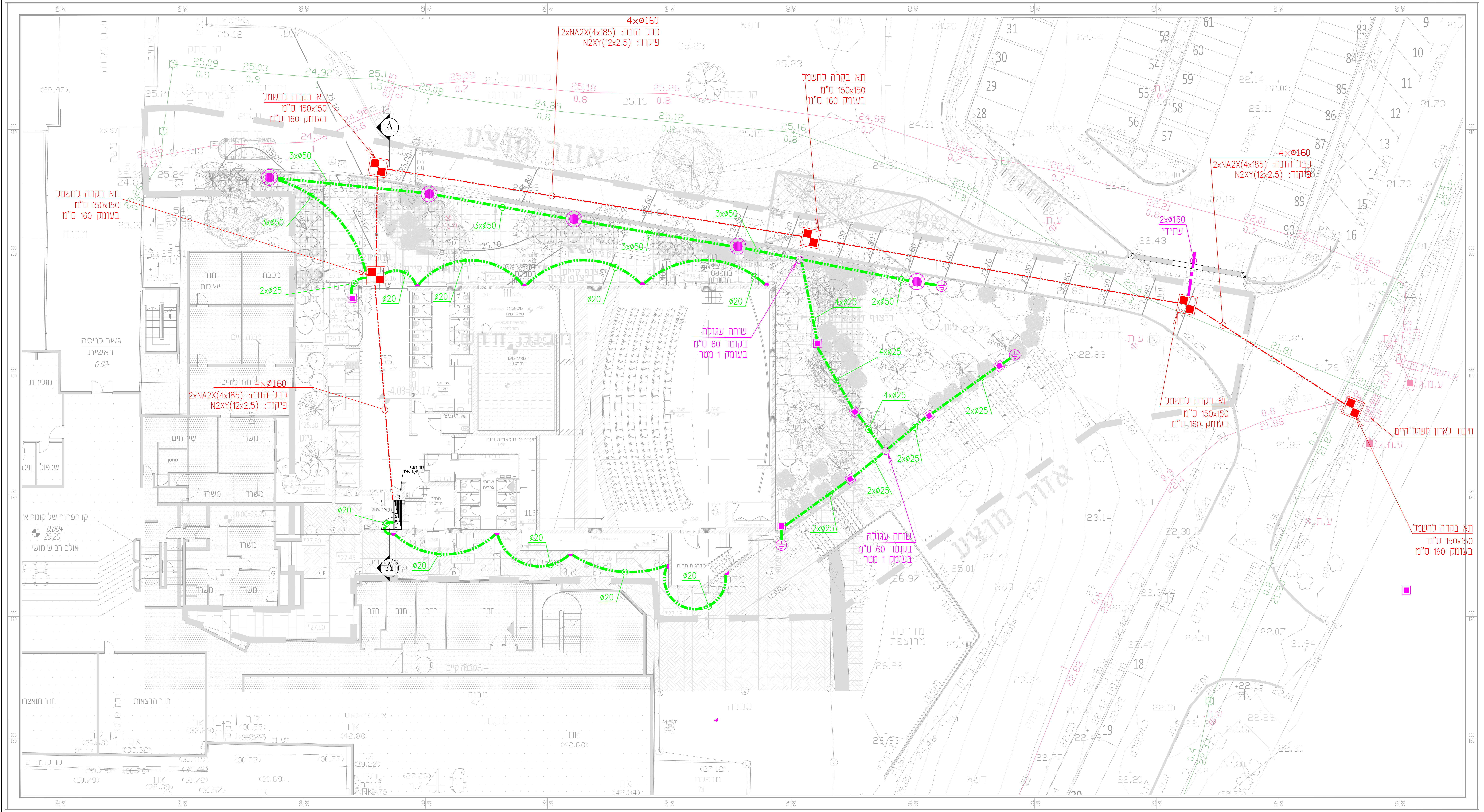

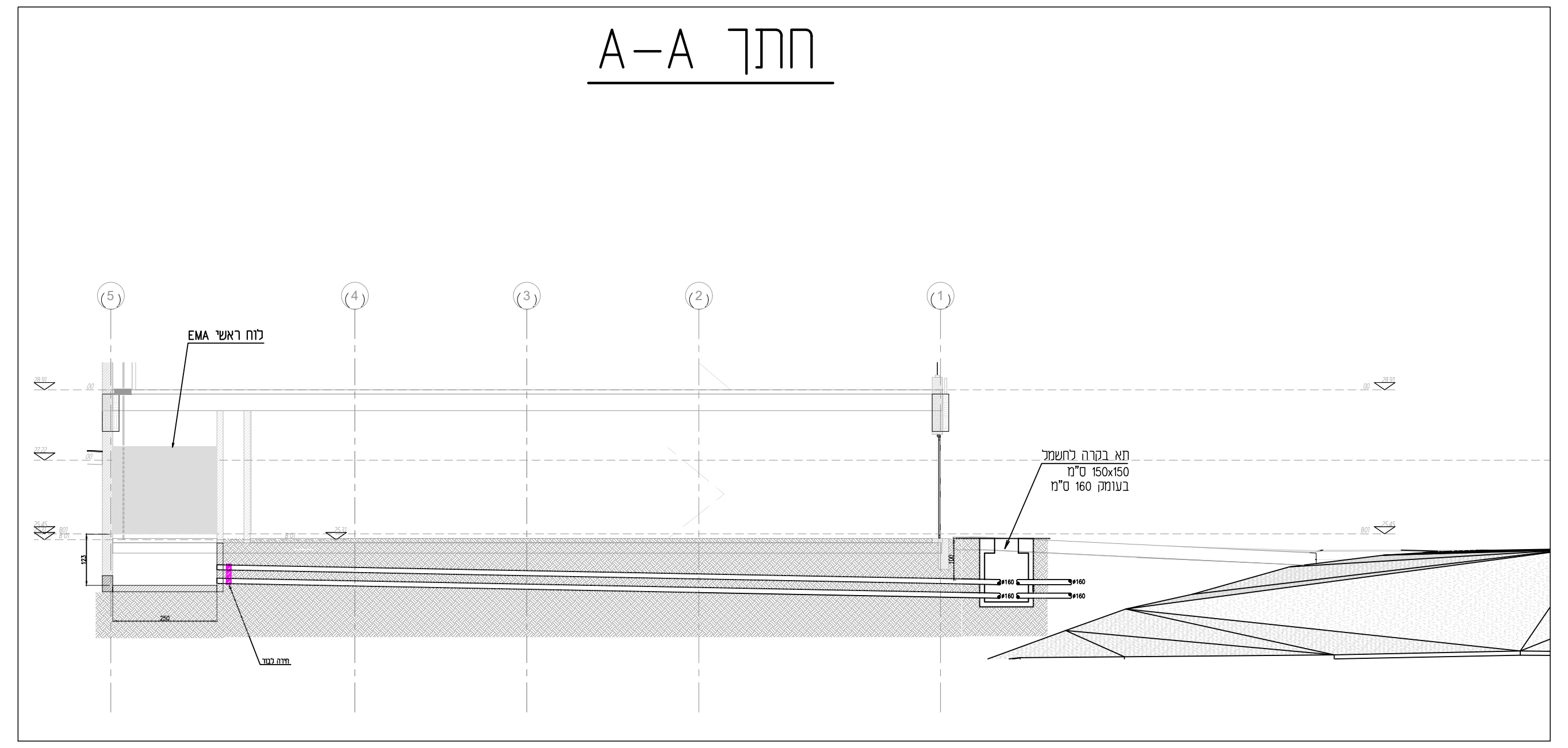
חתך A-A

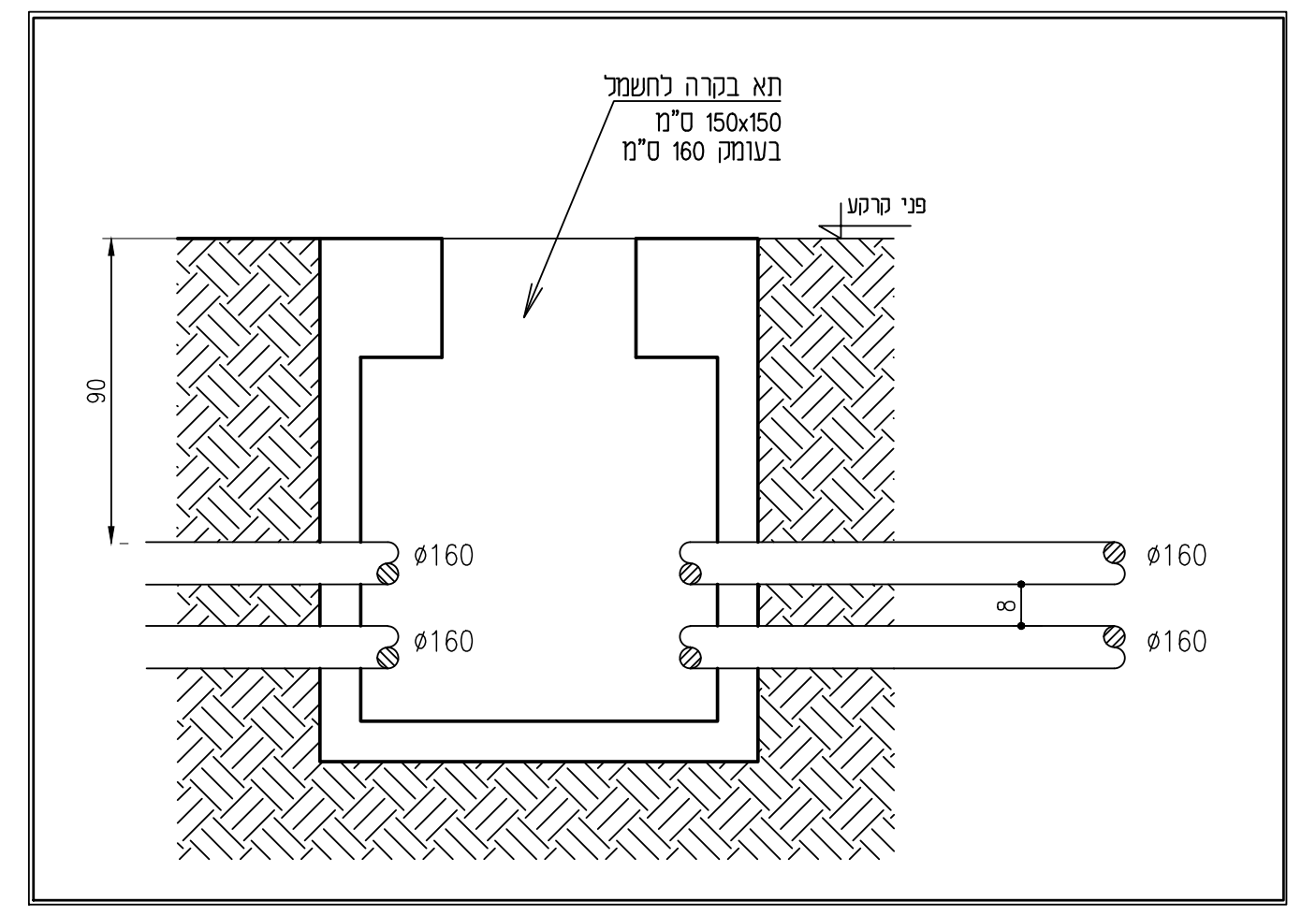

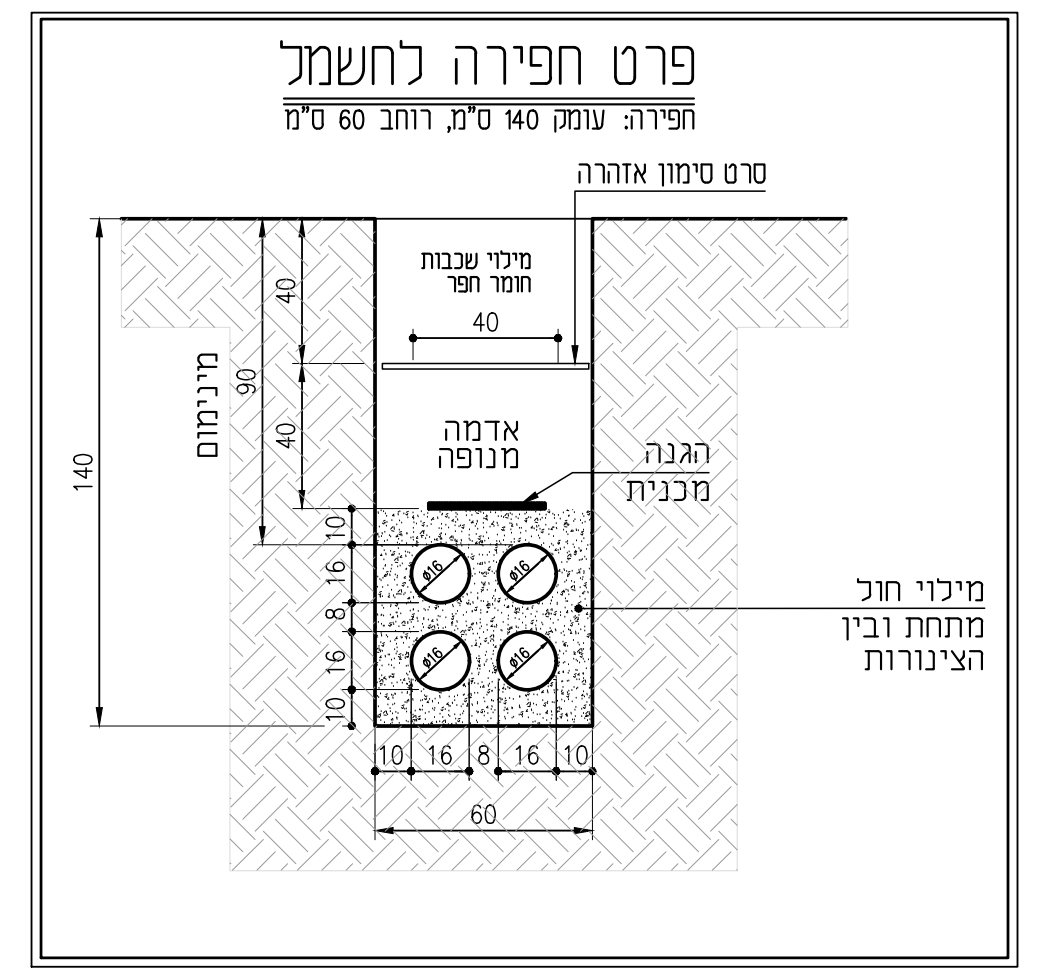
פרט חפירה לחשמל
חפירה: עומק 140 ס"מ, רוחב 60 ס"מ

פרט - עמוד התאורה 4 מ'

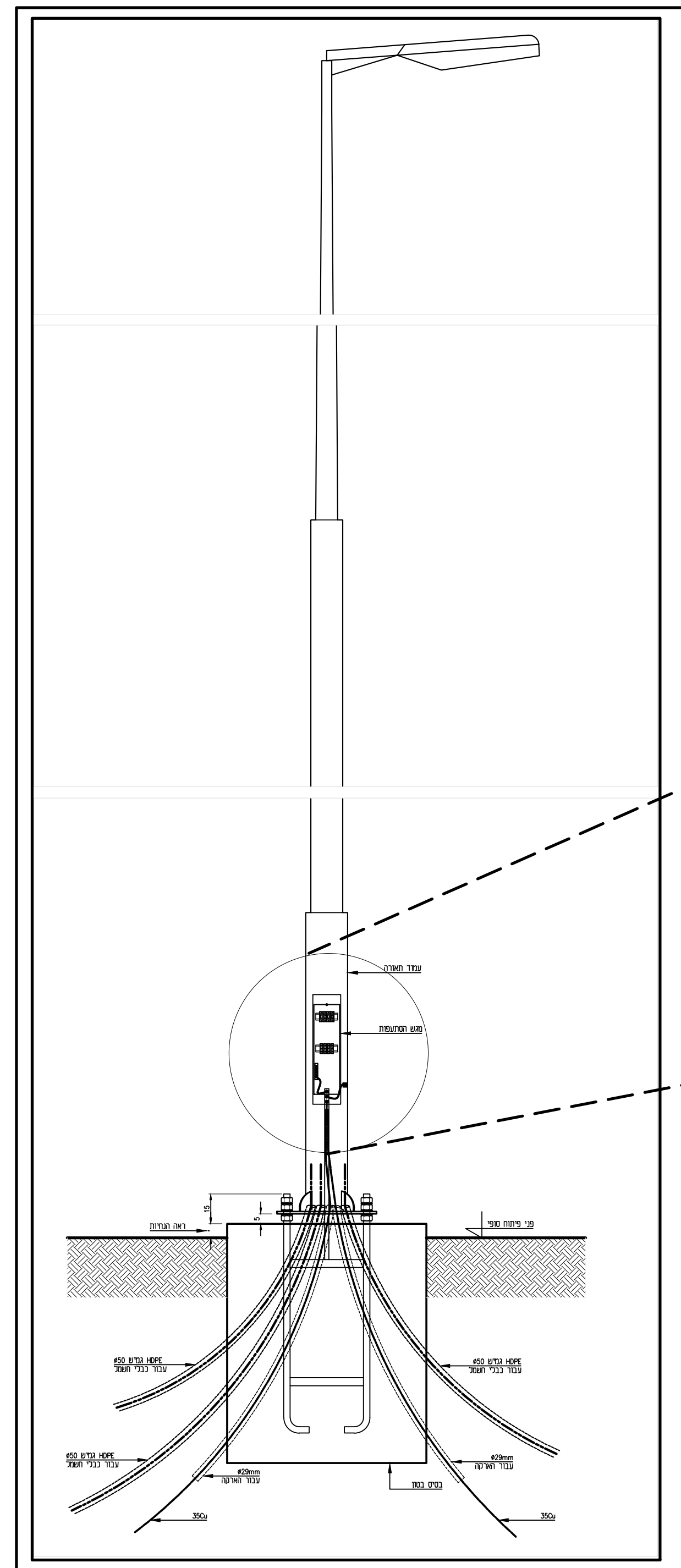

הכנות ביסוד העמוד

1. גודל יסוד העמוד יהיה כמצוין או עפ"י הנחיות יצרן העמודים.
2. בבטון היסוד יעוגנו בורגי עיגון כמצוין או עפ"י הנחיות יצרן העמודים, אולם לא פחות מ 4-ברגים.
3. בתוך היסוד יוכנסו שרוולי מעבר לכבלים ולמוליכי הארקה, השרוולים יהיו מצינורות פלסטיים בקוטר הנדרש ובהתאמה לקוטר החיצוני של הכבל, אולם לא פחות מ: 50 מ"מ לכבל חשמל, 23 מ"מ למוליך הארקה, 32 מ"מ לתקשורת/בטחון.
4. מספר השרוולים יהיה לפי הצורך, אולם לפחות שניים לכבלים ושניים למוליכי הארקה.
5. בורגי העיגון ייקשרו ביניהם באמצעות 2 פסי פלדה אופקיים בחתך של 30x3.5 מ"מ שירותכו לברגים, 2 הפסים יחוברו ביניהם באמצעות פס אנכי בחתך כנ"ל. פס זה ירותך לפסים האופקיים ויסתיים בתא האבזרים, בראש הפס האנכי יוכנו 2 חורים לפחות בקוטר 6 מ"מ כל חור.
6. קצות הצינורות יאוטמו בפוליאוריתן מוקצף, או בחומר אחר שיאושר על-ידי המפקח.

הנחיות לחיבורים

1. מוליכי הארקה המגיעים לעמוד יחוברו ביניהם באמצעות מחבר אובלי (שרוול לחיצה) מתאים, כאשר אחד המוליכים יבלוט מעל המחבר ובקצהו תותקן נעל כבל. נעל הכבל תחובר לבורג בפס האנכי המגיע מהיסוד.
2. יבוצע חיבור מהפס האנכי אל בורג הארקה המרותך לגוף העמוד עם מוליך נחושת מבודד בחתך 10 ממ"ר.
3. החיבור מהפס האנכי למגש האבזרים יהיה עם מוליך נחושת גמיש, מבודד, בחתך 2.5 ממ"ר לפחות, עם נעלי כבל בקצוות. קצה אחד של המוליך יחובר לבורג הארקה בפס האנכי והקצה השני יחובר אל בורג הארקה של מגש האבזרים.
4. כל קצוות כבלי הזנה בחתך של 10 ממ"ר ומעלה, יסתיימו בסופיות מפצלות מתכווצות.

גמר היסוד

גמר היסוד יהיה חלק ומפולס גובה גמר היסוד יהיה אם לא צויין אחרת:
1. במדרכות - 15 ס"מ מתחת למפלס הסופי.
2. בכבישים בין-עירוניים - 7 ס"מ מעל המפלס הסופי.
3. בגינון - 15 ס"מ מעל המפלס הסופי.
ליסודות הבולטים מעל המפלס הסופי, יש לקטום את 4 השפות העליונות של היסוד, בזווית של 45° (2x2 ס"מ).

פרט מגש הסתעפות בעמוד התאורה

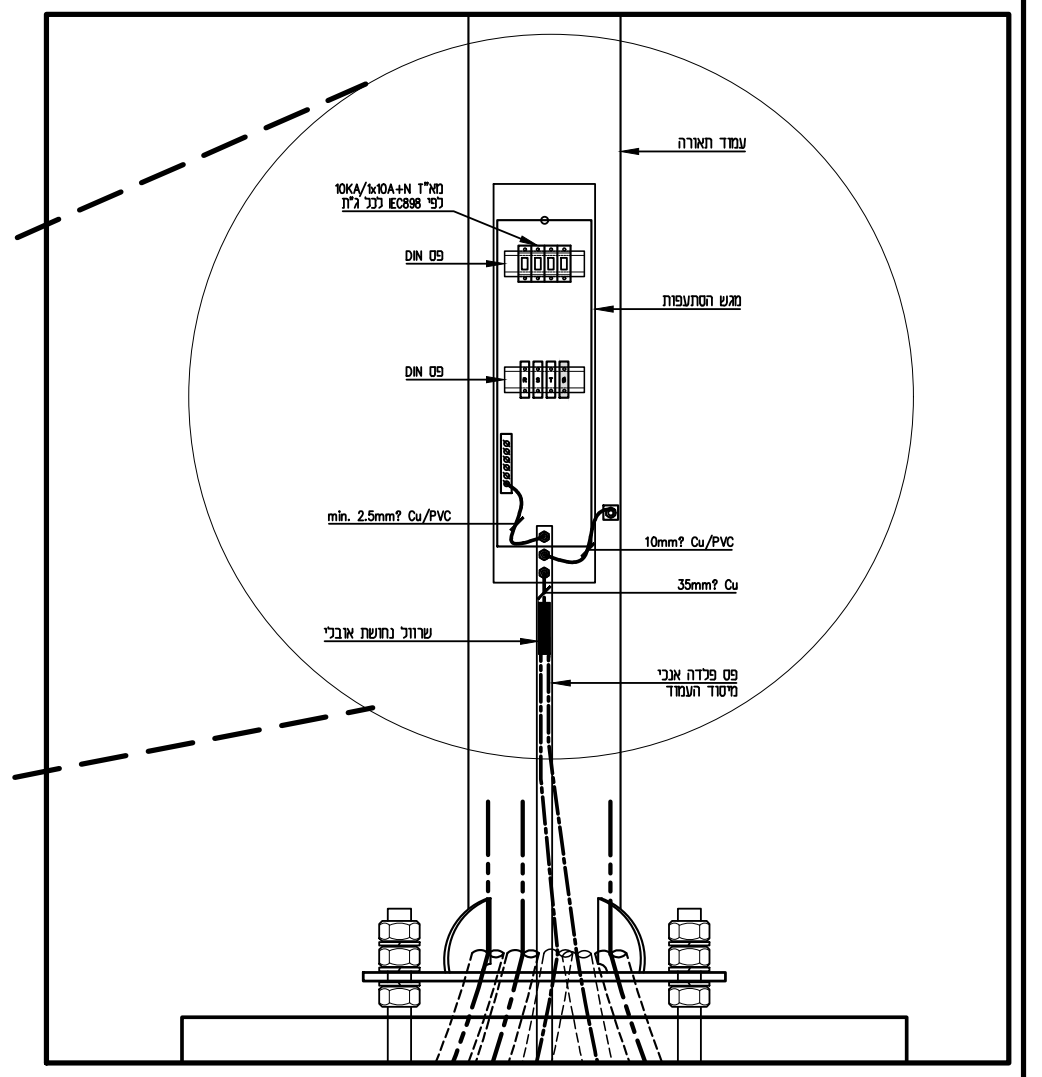

מקרא

201	●	גוף תאורה LED להתקנה חיצונית על עמוד בגובה 4 מטר 60W/6300LM בעל IP65 ותו ת"י. כדוגמת דגם TOWNGUIDE מתוצרת PHILIPS או ש"ע
202	◒	גוף תאורה LED להתקנה חיצונית שקוע קיר 6W/600LM בעל IP65 ותו ת"י. כדוגמת דגם BRIX מתוצרת PHILIPS או ש"ע
203	▣	עמוד בולרד עם תאורה LED להתקנה חיצונית 20W/2000LM בעל IP65 ותו ת"י. כדוגמת דגם MASK מתוצרת BST או ש"ע
	○	שוחה עגולה 0.6 מ' קוטר פנימי.
	▨	תא חשמל 150x150/100x100 ס"מ, לפי המצוין בתכנית-קיים
	⏚	שוחת הארקה בקוטר 50 ס"מ ובעומק 60 ס"מ המכילה אלקטרודת מוט פלדה מצופה נחושת באורך 3 מטרים תקועה אנכית באדמה
	—··	תוואי הזנת חשמל. כמות צנרת, כבל הזנה לפי רשום בתכנית.
	—··	קו תאורה מתוכנן כבל מסוג N2XY(5X16)+35CU. שרוולים 2xø50, אלא אם רשום אחרת בתכנית.

הערות

1. בהצטלבויות בין קווי חשמל לתקשורת יונמכו תשתיות החשמל, ויעברו מתחת לתשתיות התקשורת תוך שמירה על מרחק של 30 סמ' לפחות בין התשתיות המצטלבות.
2. בכל מקרה אשר בו, עקב אילוצי התשתית הקיימת, עומק הצנרת (קו עליון) יהיה פחות מ-1.0 מ', תוגן הצנרת ע"י שכבת בטון בעובי 10 ס"מ לפחות. כמו למשל בחצית ניקוז וכד'.