הערות כלליות

א .המבצע אחראי לבדיקת התכניות והתאמתן במקום .על המבצע לבקר את כל המידות ולהודיע למתכנן על כל טעות או אי-התאמה

ב .אין לקבוע מידות ע"י מדידה בשרטוטים

ג .אין לעשות כל שימוש בתכנית זו ,או ברעיונות הגלומים בה ,ללא אישור בכתב מהמתכנן

ד .הביצוע ,אך ורק ע"פ תכנית מאושרת לביצוע

הערות נוספות

תפוצה

תאריך
30.09.24
19.11.24
16.03.25
***.25

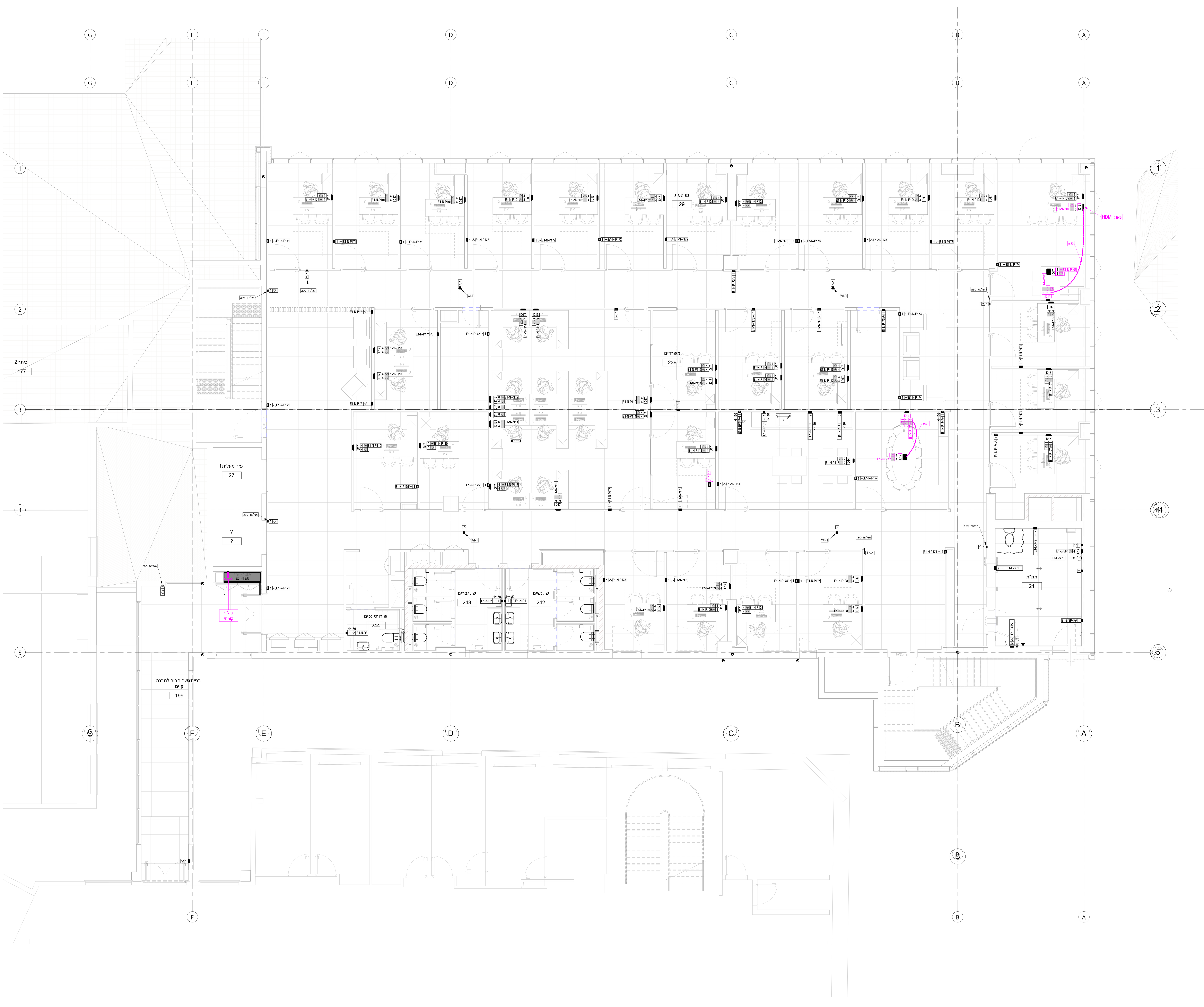

מקרא כח

תיאור	סמל
עמדה משולבת חשמל ותשורת תוצרת ע.ד.א פלסט דגם D-17 עם עד4שקעי חשמל .מספר המודולים המנוצלים בפועל לפי הרשום בתכנית. עם עד4נקודות תקשורת .מספר המודולים המנוצלים בפועל לפי הרשום בתכנית.	מספר מעגל / כמות נקי / כמות שקעים
עמדה משולבת חשמל ותשורת תוצרת ע.ד.א פלסט דגם D-14 עם עד2שקעי חשמל .מספר המודולים המנוצלים בפועל לפי הרשום בתכנית. עם עד2נקודות תקשורת .מספר המודולים המנוצלים בפועל לפי הרשום בתכנית.	מספר מעגל / כמות נקי / כמות שקעים
עמדה משולבת חשמל תוצרת ע.ד.א פלסט דגם D-11 עם עד2שקעי חשמל .מספר המודולים המנוצלים בפועל לפי הרשום בתכנית.	מספר מעגל / כמות נקי / כמות שקעים
עמדה משולבת תקשורת תוצרת ע.ד.א פלסט דגם D-11 עם עד4נקודות תקשורת .מספר המודולים המנוצלים בפועל לפי הרשום בתכנית.	מספר מעגל / כמות נקי / כמות שקעים
עמדה משולבת תקשורת תוצרת ע.ד.א פלסט דגם D-14 עם עד8נקודות תקשורת .מספר המודולים המנוצלים בפועל לפי הרשום בתכנית.	מספר מעגל / כמות נקי / כמות שקעים
עמדה משולבת חשמל ותשורת תוצרת ע.ד.א פלסט דגם D-18 עם עד6שקעי חשמל .מספר המודולים המנוצלים בפועל לפי הרשום בתכנית. עם עד4נקודות תקשורת .מספר המודולים המנוצלים בפועל לפי הרשום בתכנית.	מספר מעגל / כמות נקי / כמות שקעים
אביזר שקעים .כל שקע יתאים לתקן ישראלי 1x16A/230V	מספר מעגל / כמות שקעים
מקבץ שקעים מוגני מים ,תקן ישראלי 1x16A/230V	מספר מעגל / כמות שקעים
מנתק IP65 4x40A	
לוח שירות IP54 הכולל: מא"ז ראשי 3x25A, מא"ז 3x16A, מא"ז 1x16A, ממסר פחת 4x40A/30mA,שקע CEE 5x16A ושני שקעים 1x16A ת"י.	מספר מעגל
נקודת טלוויזיה	
הזנה ישירה סוג כבל הזנה ומס 'מעגל מזין לפי הרשום בתכנית	סוג הזנה / מספר מעגל
נקודת הארקה מוליך 16Cu/PVC	

מקרא מולטימדיה

תיאור	סמל
שקע CEE. 3x16A/230V.	מספר מעגל / כמות נקי / כמות שקעים
עמדת משולבת מולטימדיה D-14 2נק ' שקעי חשמל עם2נק 'תקשורת ונק' HDMI. ראה גליון פרטים 15-1	מספר מעגל
עמדת משולבת מולטימדיה D-18 6נק ' שקעי חשמל עם2נק 'תקשורת. ראה גליון פרטים 15-1	מספר מעגל
עמדת משולבת מולטימדיה תוצרת ע.ד.א פלסט דגם D-11 עם צינור למולטימדיה עד למסד במולטימדיה קוטר וכמות צינור ע"פ רשום בתכנית.	מספר מעגל / כמות שקעים
אביזר שקעים שקוע ברצפה משולב חשמל. כמות שקעים ע"פ רשום בתכנית.	מספר מעגל / כמות שקעים

פרט C לקופסת שרות

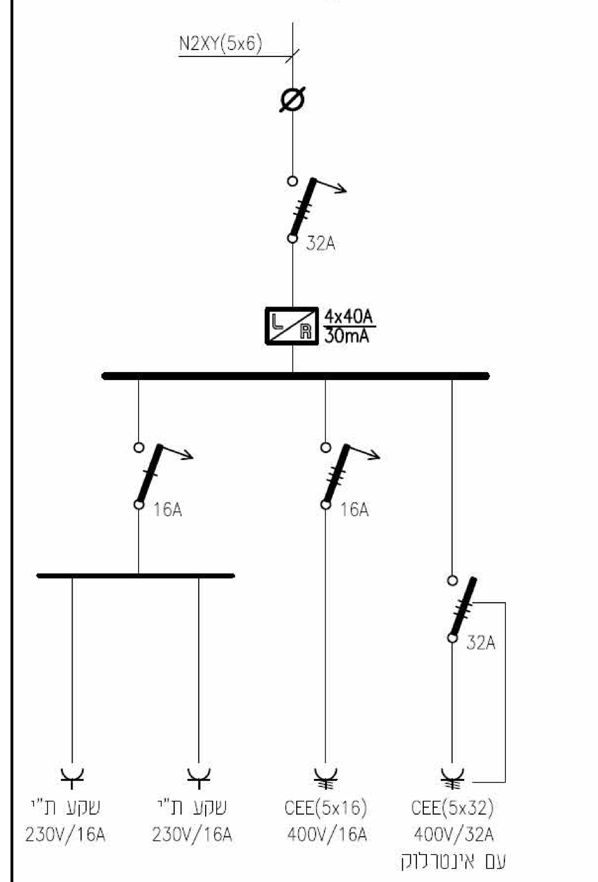

הלוח והאביזרים יהיו IP-557
גובה התקנה UK=160

9		
8		
7		
6		
5		
4		
3		
2		
1		
0	***.25	לביצוע

שינויים

פלג אדריכלים

המרכז האקדמי לוינסקי-וינגייט

705 מס 'הפרוייקט

תת הפרוייקט

מרכז רב תכליתי

קומה1
כח

1 : 50 קנה מידה

***.2025 תאריך המהדורה

שם הגליון

0 מהדורה | W | A | 1 | 01 מס 'הגליון

לעיון | לאישור | למכרז | לביצוע | עדות

קובץ השרטוט Z:\DRAWINGS\PELEG\705_REVIT_RVT\705_CENTRAL_EL_R24.rvt

קונספט שרטוט | דוד פיטוסי | תאריך

שרטט Author | אישור Approver

מתכנן Designer
נבון-עזרן בע"מ LTD NAVON-AZRAN
הנדסים יועצים ELECTRICAL CONSULTING ENG
8 HAHARASH St. רח ' החרש8 Tel: 972-3-5617673 :טל
TEL-AVIV 6761304 ISRAEL תל- אביב6761304ישראל Fax: 972-3-5610310 :פקס
Email: mail@navon-azran.co.il